LTF 1035-3.1

Hochmuth
MULTIFUNKTIONS-KRANE

Liebherr LTF 1035-3.1

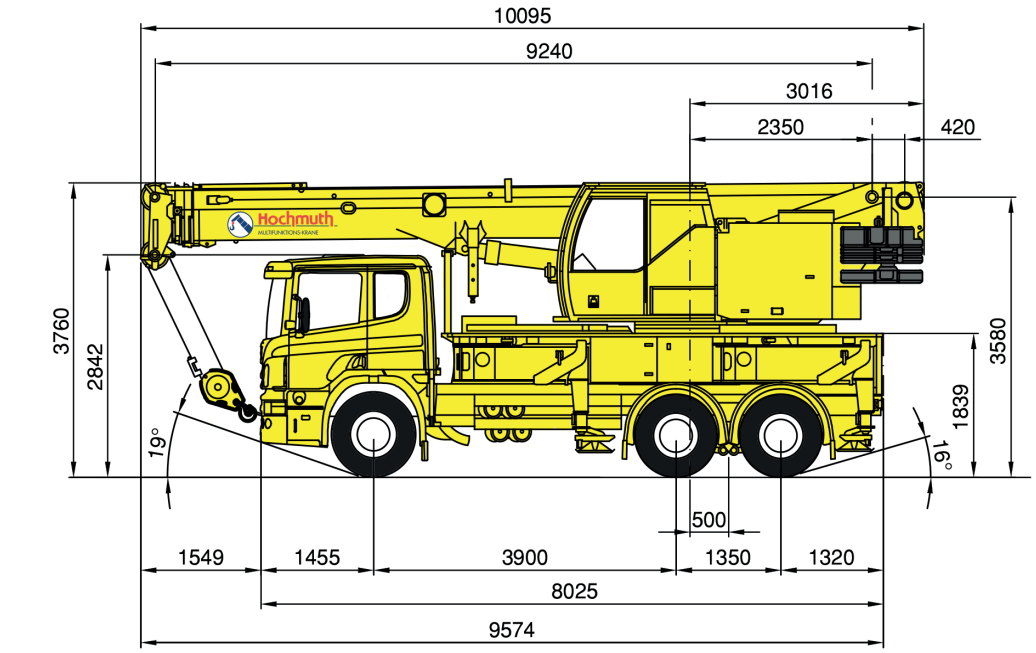

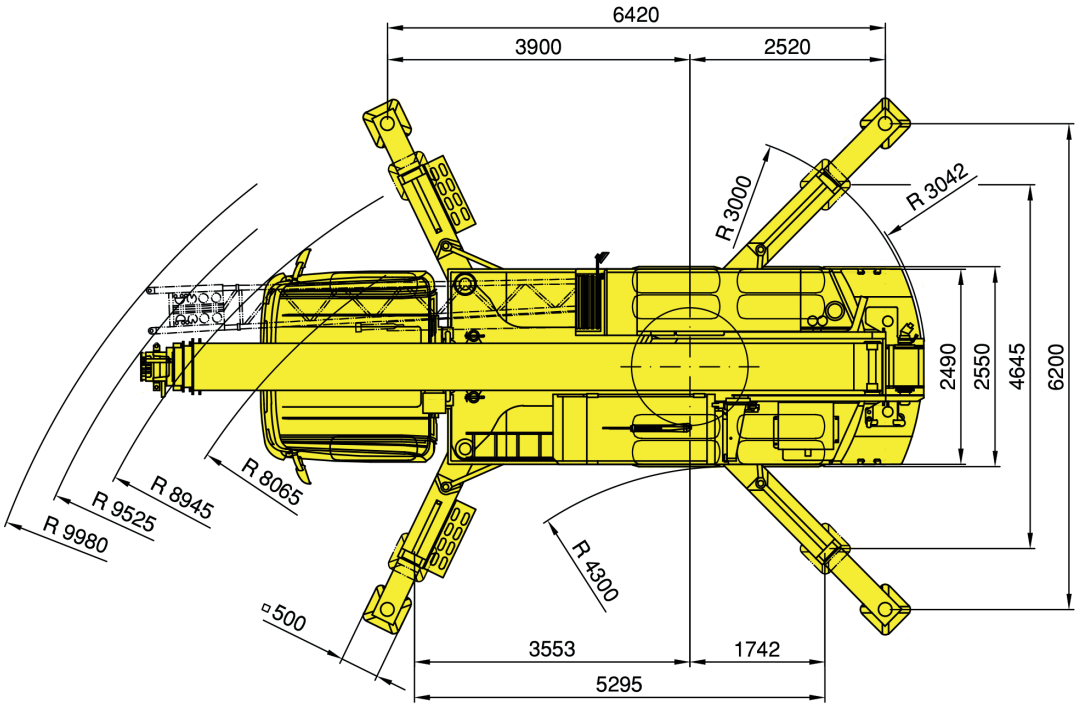

Hochmuth
MULTIFUNKTIONS-KRANE

Liebherr LTF 1035-3.1

Hubhöhen

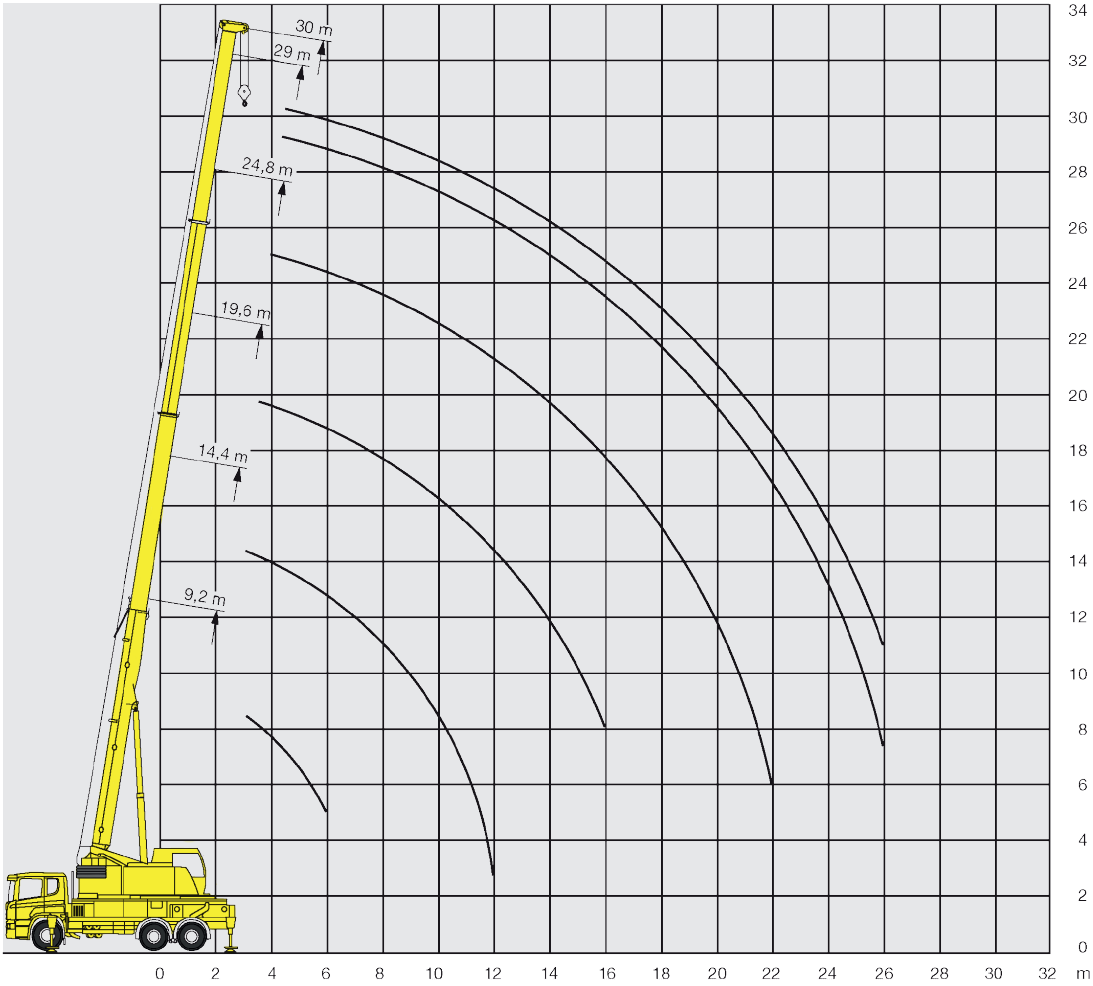

Hochmuth
MULTIFUNKTIONS-KRANE

Liebherr LTF 1035-3.1

Tragfähigkeiten

9,2-30m | 5t | 6,42x6,2m | 360° | EN 13000

m	9,2	14,4	19,6	24,8	29	30	m
3	35,4	19,6					3
3,5	32	20,1	17,6				3,5
4	28,9	20,6	18	13			4
4,5	26,2	21,2	18,4	13	9	8,3	4,5
5	23,7	21,9	18,9	13	9	8,3	5
6	19,5	19,8	18,3	13	9	8,3	6
7		16,3	15,3	12,4	8,9	8,2	7
8		13,1	12,9	11,4	8,6	7,9	8
9		10,8	10,9	10,4	8,2	7,5	9
10		9,1	9,2	9,1	7,7	7,2	10
12		6,8	6,9	7	7	6,6	12
14			5,4	5,5	5,5	5,5	14
16			4,4	4,4	4,5	4,5	16
18				3,6	3,7	3,7	18
20				3,1	3,1	3,1	20
22				2,6	2,6	2,6	22
24					2,2	2,2	24
26					1,8	1,8	26

© Hochmuth GmbH & Co. KG 2014. Elektronische und sonstige Vervielfältigung nur mit ausdrücklicher schriftlicher Genehmigung der Hochmuth GmbH & Co. KG. Technische Änderungen bleiben vorbehalten. Maßgeblich sind die Daten im Betriebshandbuch. Für nähere Informationen fragen Sie bitte Ihren Hochmuth-Kundenberater.

www.hochmuth-gruppe.de